Series: **CF-KIT**

Code: **D.520HP - CF520HP0003**

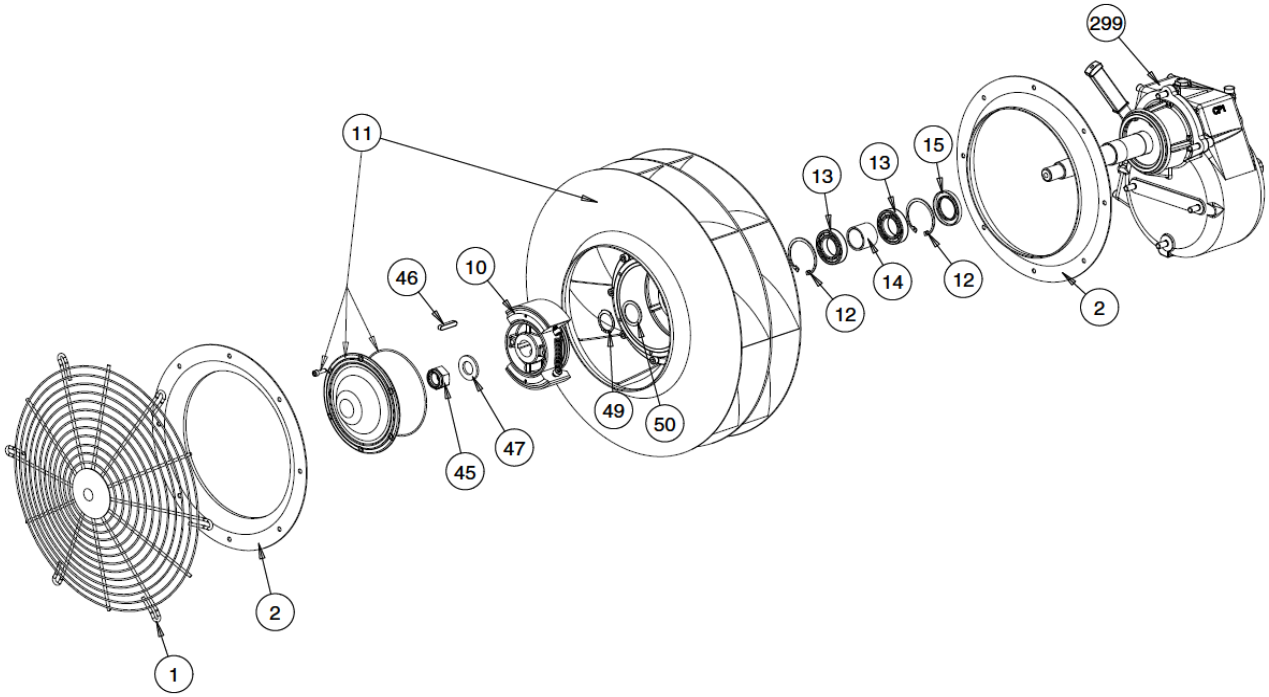

Ref.	Codice-Code	Qty.	D.520HP - CF520HP0003	D.520HP - CF520HP0003
1	RET00000001	1	Rete d.400 zincata	Galvanised guard d.400
2	INV000000004	2	168/CF/10HP INVITO ARIA	168/CF/10HP Ring for air
45	AUT00000010	1	Autobloccante M24 Zn.	Galvanised locknut M24
47	RON00000103	1	Rondella 24x44x4 zincata	Galvanised Washer 24x44x4
46	CHI00000003	1	Chiavetta 8x7x40	Key 8x7x40
49	SEG00000004	1	Seger E35	E35 circlip
50	ANE00000038	1	Anellino 45x35x2	45x35x2 ring
11	**VEN00000104**	**1**	**VENTOLA CENTRIFUGA D.520HP COMPLETA**	**COMPLETE D.520HP CENTRIFUGAL FAN**
7	COP00000070	1	CF/VEN/131 COPERCHIO ELICA NYLON	CF/VEN/131 NYLON FAN COVER
8	OR000000064	1	OR 3600 NBR	OR 3600 NBR
11	VEN00000127	1	CF/VEN/112 HP VENTOLA 520HPMM ZN+MOZZO	CF/VEN/112 D.520HP CENTRIFUGAL FAN + HUB
12	SEG00000011	2	SEGER I 62	I 62 CIRCLIP
13	CUS00000070	2	CUSCINETTO 6007 2RS	6007 2RS BEARING
14	DIS00000015	1	DISTANZIERE D.35 EL/03/02	D.35 SPACER EL/03/02
15	PAR00000005	1	PARAOLIO 40X62X7	40X62X7 SEAL
18	TCC00000137	6	TCCE 6X20 INOX	SS TCCE 6X20
10	**FRI00000002**	**1**	**FRIZIONE PER ELICA CENTRIFUGA**	**CLUTCH SUIT CENTRIFUGAL FAN**
299	**MOLCF000073**	**1**	**MOLTIPLICATORE CF-V1-11 MAGGIORATO**	**CF-V1-11 GEARBOX**
	MOLZZCF0073	1	MOLTIPLICATORE CF-V1-11 MAGGIORATO - SENZA LEVA	CF-V1-11 GEARBOX - WITHOUT LEVER
	KIT00000112	1	KIT LEVA COMPLETA CM9/V2G	KIT -CM9/V2G COMPLETE LEVER

Data/Date: 29/05/2017 - Aggiornato il /Update on: 17/10/2019

I dati ed i codici riportati nel seguente documento non sono impegnativi la Fieni Giovanni s.r.l. si riserva di apportare modifiche senza preavviso

Fieni Giovanni s.r.l. - Via Chiavicone,10 - 40051 Altedo (BO) Italy - Tel.: +39 051 871004 - Email: info@fieni.it - www.fieni.it